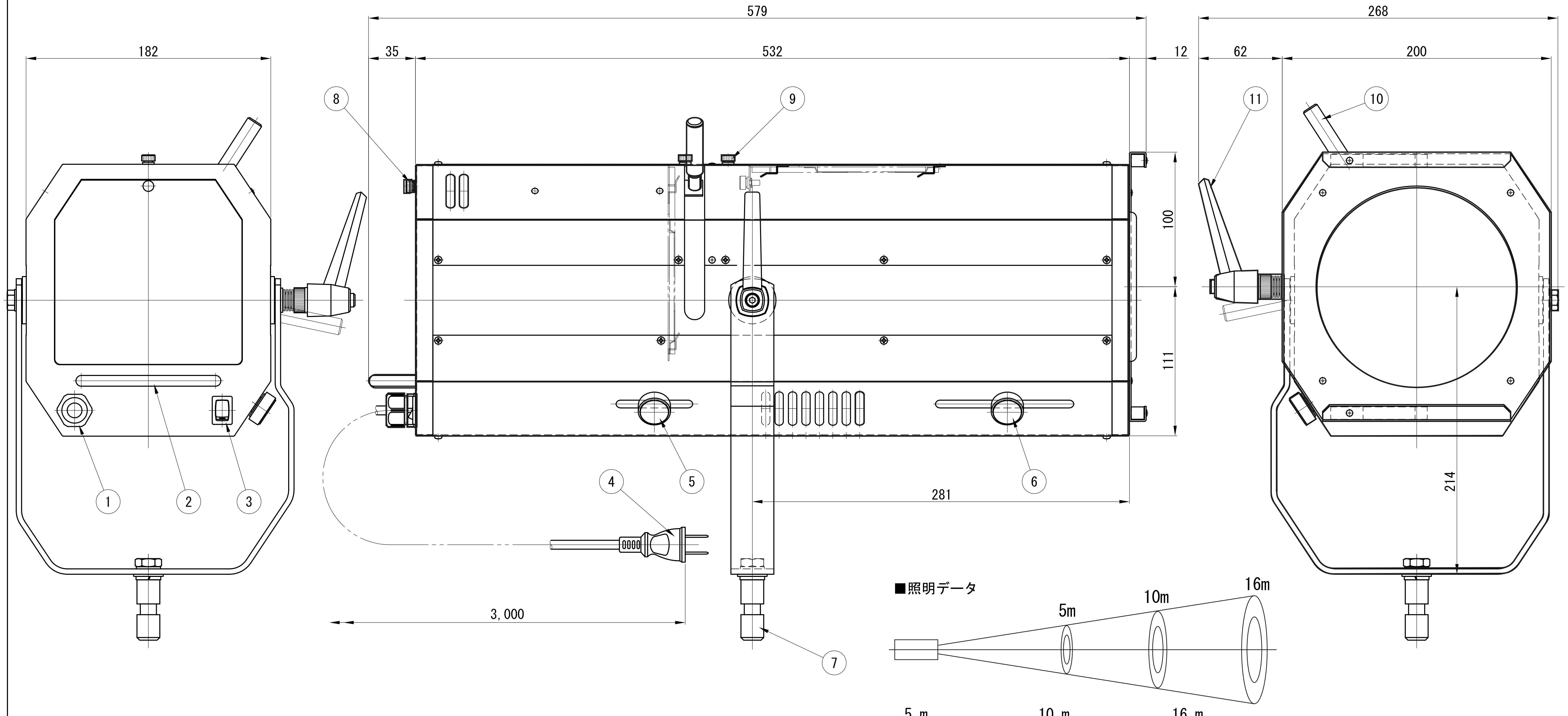
182
579
35
532
12
268
62
200
100
111
281
214
3,000
1
2
3
4
5
6
7
8
9
10
11
5m
10m
16m

■照明データ

5 m	10 m	16 m
最小 直径：φ1375	最小 直径：φ2750	最小 直径：φ4400
照度：5184 Lux	照度：1296 Lux	照度：506 Lux
最大 直径：φ2000	最大 直径：φ4000	最大 直径：φ6400
照度：3200 Lux	照度：800 Lux	照度：313 Lux

番号	部品名	材質	数	備考
11	傾き固定ハンドル	ナイロン	1	
10	アイリスシャッタレバー	デルリン	1	
9	上蓋固定ねじ	BsBM	1	
8	後蓋固定ねじ	BsBM	1	
7	ダボ	SUM	1	φ17
6	スポットサイズ調整摘み	BsBM	1	
5	ピント調整摘み	BsBM	1	
4	平行プラグ		1	
3	スイッチ	ナイロン	1	
2	取手	SUS304	1	
1	コード止め	ナイロン	1	

特記事項

△2

△1

LED	5000K白色LED12個 寿命 35,000時間							品名	LED フォローピン
電圧	100V	電力	175W	尺度	1/3	単位	mm	型番	FL-0101(W)
重量	10.0kg	色種	白	作成	2013.10.10			製図	
								承認	荒井

Beamax®